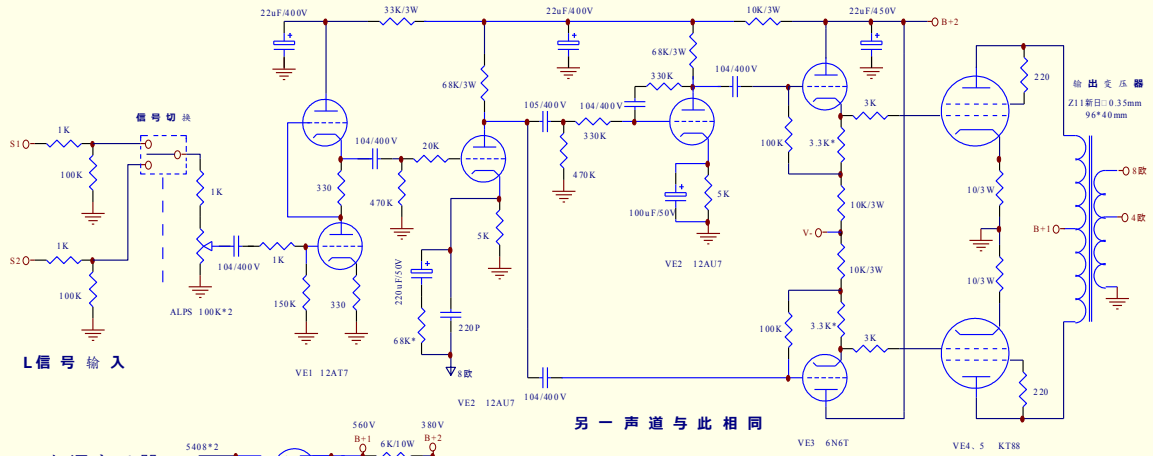

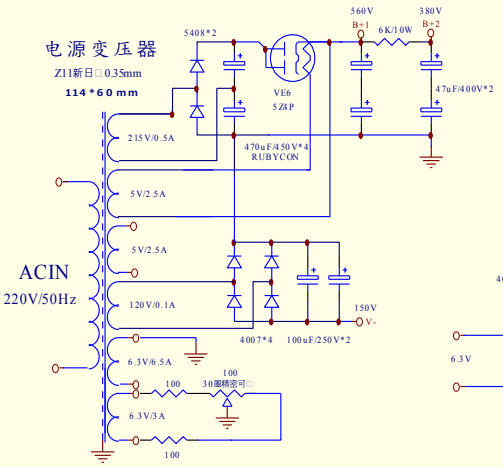

整流滤波部分

线路参数如有调整，恕不另行通知

翔声电子有限责任公司线路版权所有

如将此线路用于商业目的，必追究法律责任

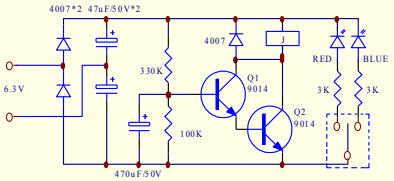

指示电路部分

Title		
Size B	Number	Revision
Date: 17-Aug-2005	Sheet of	