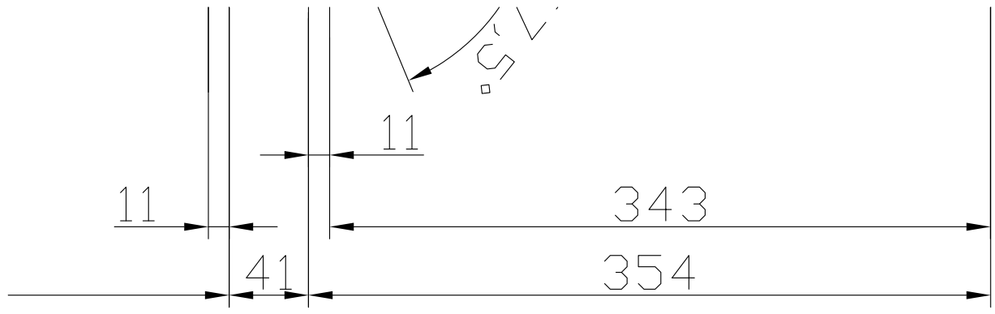
15°
11
11
343
41
354

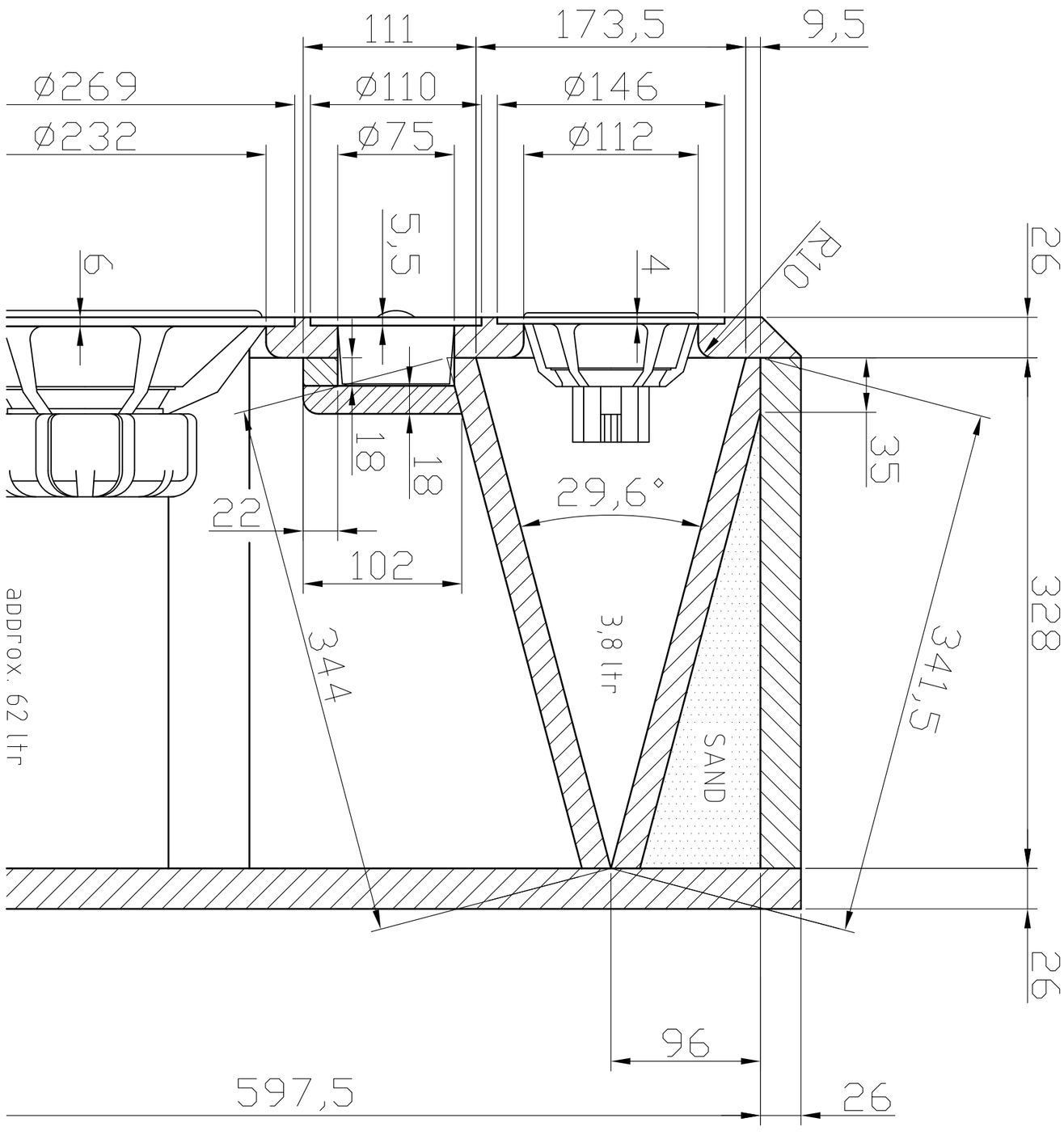
111
173,5
9,5
ø269
ø110
ø146
ø232
ø75
ø112
6
5,5
4
R10
26
35
18
18
29,6°
22
102
344
3,8 ltr
SAND
341,5
328
approx. 62 ltr
26
96
597,5
26

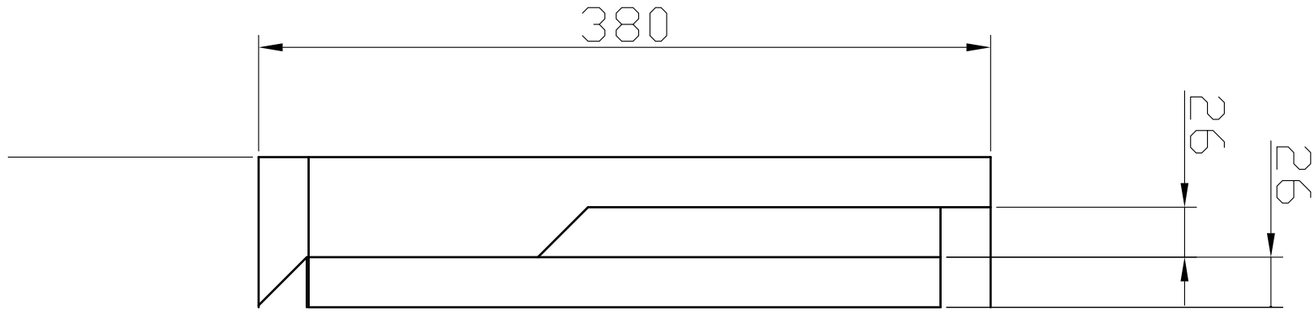
380
26
26