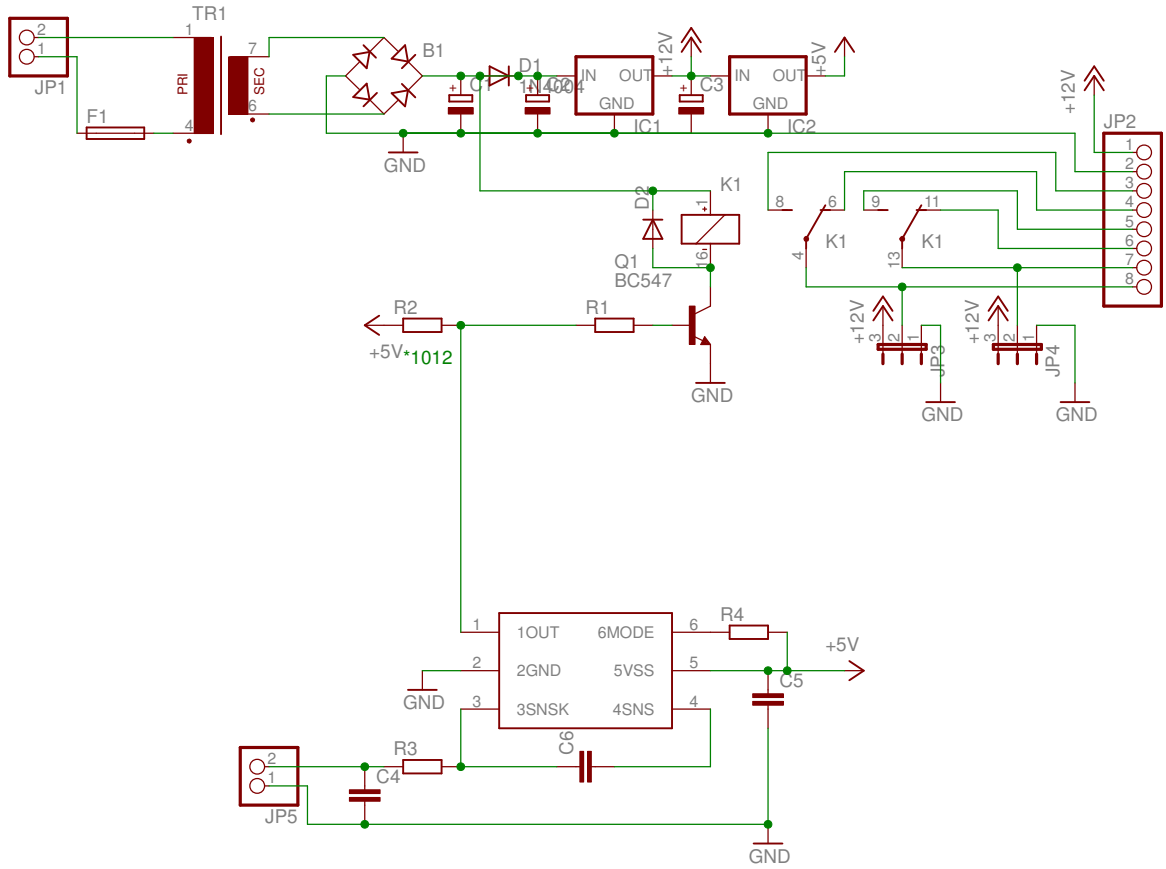
TR1
JP1
F1
PRI
SEC
B1
C1
D1
1N4004
IN
OUT
GND
IC1
+12V
C3
IC2
+5V
GND
JP2
K1
D2
Q1
BC547
R2
R1
+5V*1012
JP3
JP4
1OUT
6MODE
2GND
5VSS
3SNSK
4SNS
R4
C5
C6
R3
C4
JP5