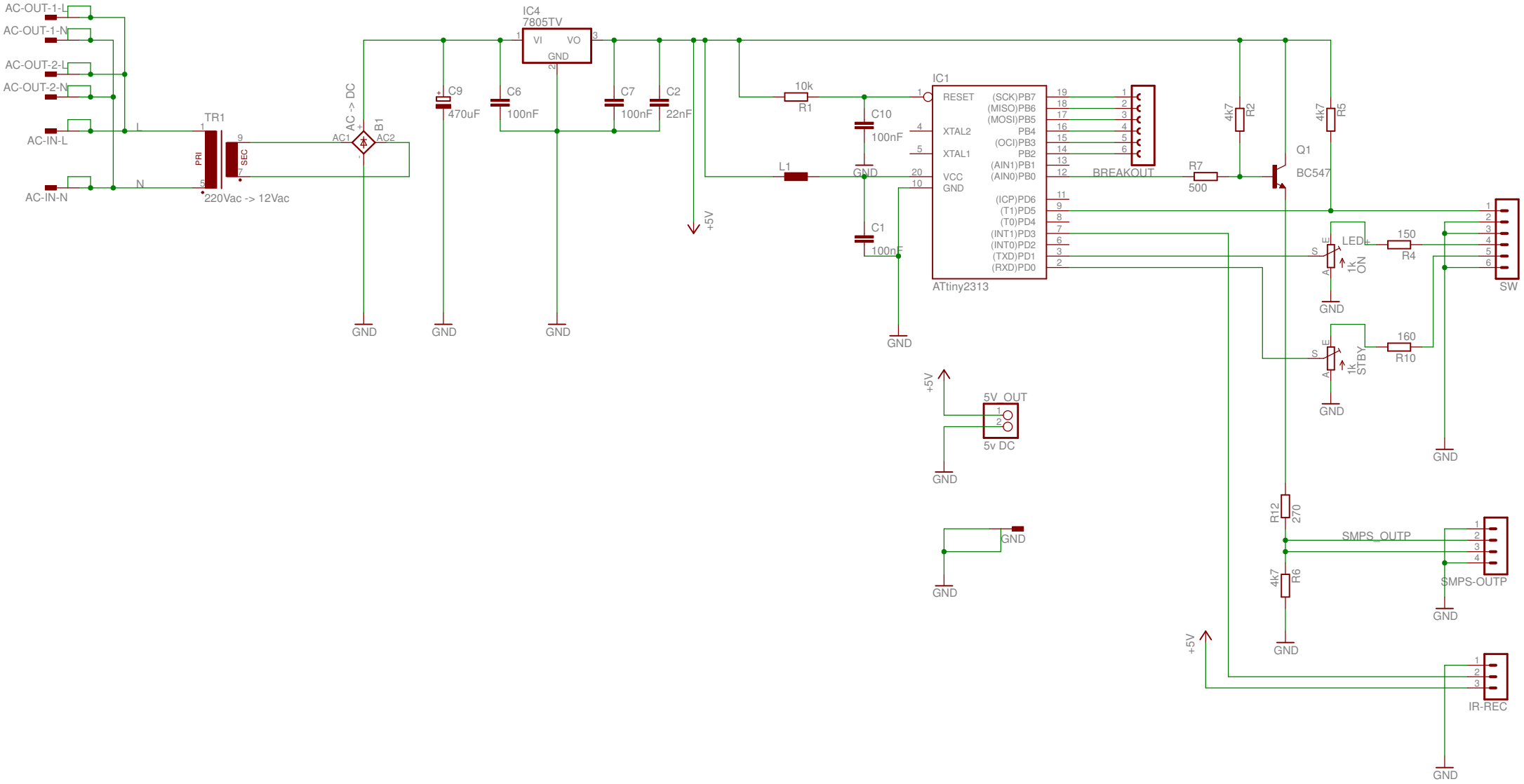

18-1-2012 21:55:18 f=0.84 D:\mijn documenten\Phoenix\eagle\Aan-uit-toggle-MCU only\toggle aan-uit-mcu.sch (Sheet: 1/1)