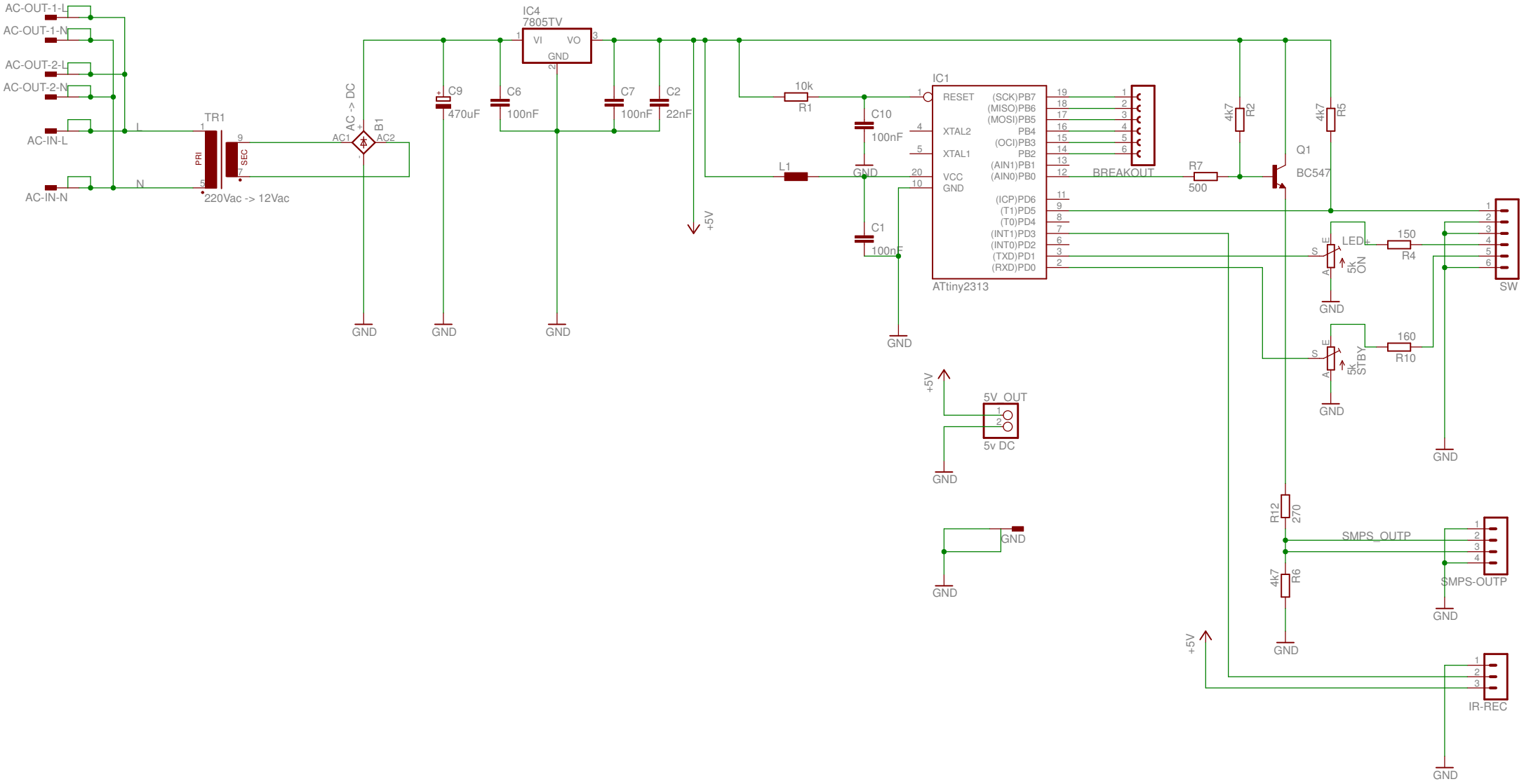

19-1-2012 23:08:28 f=0.84 D:\mijn documenten\Phoenix\eagle\Aan-uit-toggle-MCU only\toggle aan-uit-mcu.sch (Sheet: 1/1)