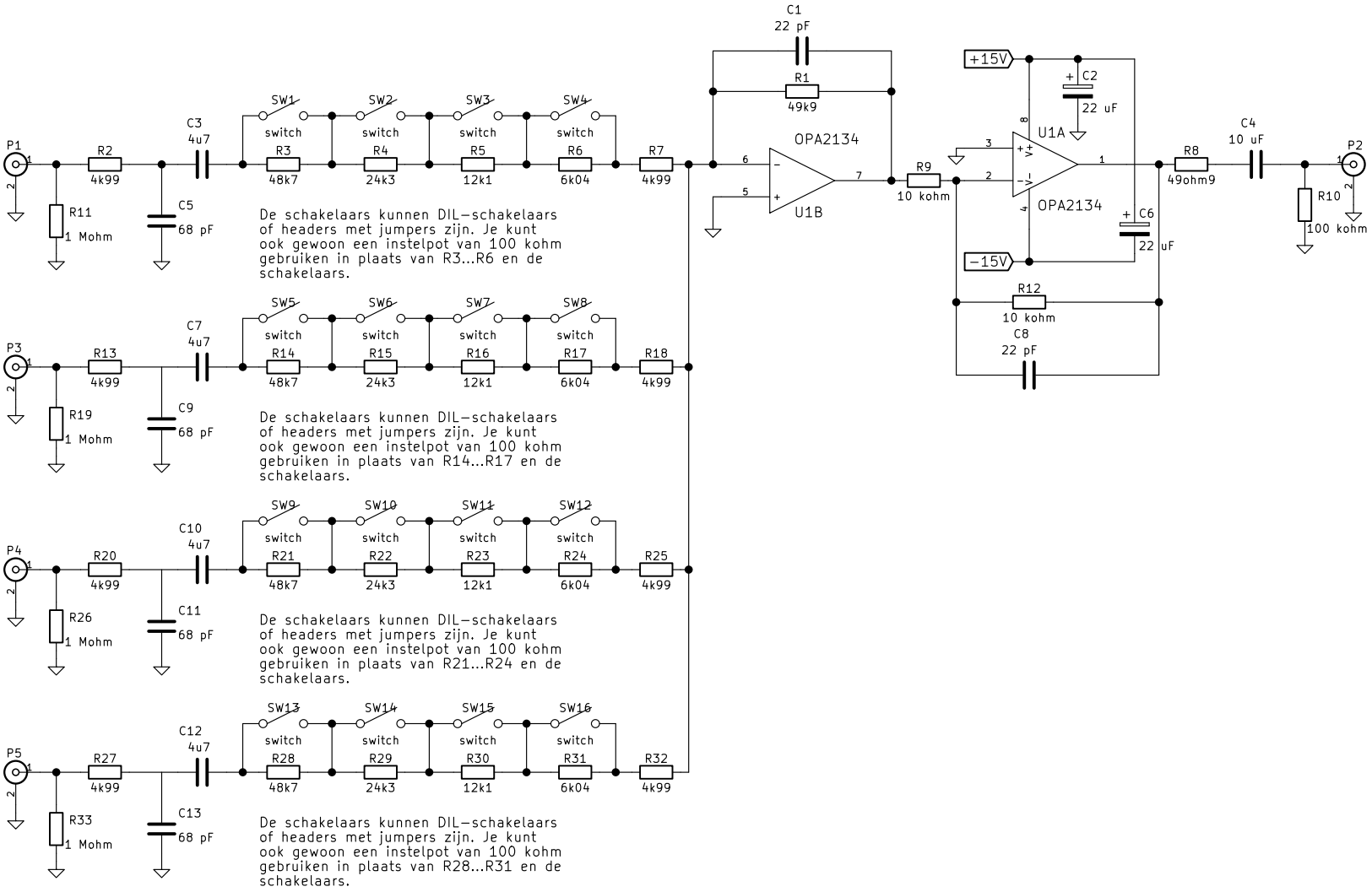
P1
R2
4k99
C3
4u7
R11
1 Mohm
C5
68 pF
SW1
SW2
SW3
SW4
switch
R3
48k7
R4
24k3
R5
12k1
R6
6k04
R7
4k99
De de schakelaars kunnen DIL-schakelaars of headers met jumpers zijn. Je kunt ook gewoon een instelpot van 100 kohm gebruiken in plaats van R3...R6 en de schakelaars.
P3
R13
4k99
C7
4u7
R19
1 Mohm
C9
68 pF
SW5
SW6
SW7
SW8
R14
48k7
R15
24k3
R16
12k1
R17
6k04
R18
4k99
De schakelaars kunnen DIL-schakelaars of headers met jumpers zijn. Je kunt ook gewoon een instelpot van 100 kohm gebruiken in plaats van R14...R17 en de schakelaars.
P4
R20
4k99
C10
4u7
R26
1 Mohm
C11
68 pF
SW9
SW10
SW11
SW12
R21
48k7
R22
24k3
R23
12k1
R24
6k04
R25
4k99
De schakelaars kunnen DIL-schakelaars of headers met jumpers zijn. Je kunt ook gewoon een instelpot van 100 kohm gebruiken in plaats van R21...R24 en de schakelaars.
P5
R27
4k99
C12
4u7
R33
1 Mohm
C13
68 pF
SW13
SW14
SW15
SW16
R28
48k7
R29
24k3
R30
12k1
R31
6k04
R32
4k99
De schakelaars kunnen DIL-schakelaars of headers met jumpers zijn. Je kunt ook gewoon een instelpot van 100 kohm gebruiken in plaats van R28...R31 en de schakelaars.
C1
22 pF
R1
49k9
OPA2134
U1B
R9
10 kohm
+15V
-15V
C2
22 uF
U1A
OPA2134
C6
22 uF
R12
10 kohm
C8
22 pF
R8
49ohm9
C4
10 uF
P2
R10
100 kohm