15-2

1 UCD AMPLIFIER

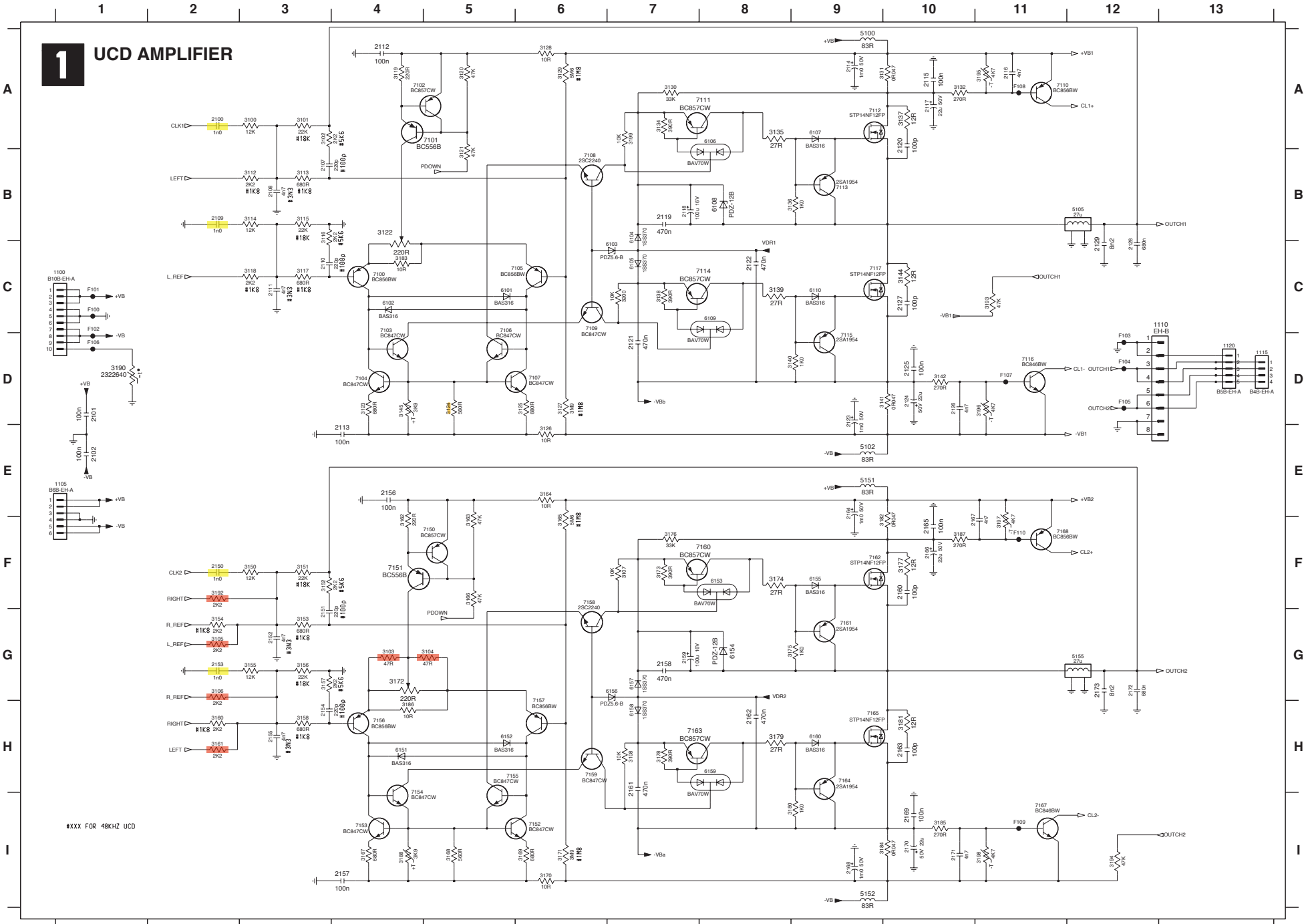

1100 C1
1105 E1
1110 C12
1115 D13
1120 D13
2100 A2
2101 D1
2102 E1
2107 B3
2108 B3
2109 B2
2110 C3
2111 C3
2112 A4
2113 E4
2114 A9
2115 A10
2116 A11
2117 A10
2118 B7
2119 B7
2120 A10
2121 D7
2122 C8
2123 D9
2124 D10
2125 D10
2126 D10
2127 C10
2128 C12
2129 C12
2150 F2
2151 G3
2152 G3
2153 G2
2154 H3
2155 H3
2156 E4
2157 I4
2158 G7
2159 G7
2160 F10
2161 H7
2162 H8
2163 H10
2164 E9
2165 F10
2166 F10
2167 F10
2168 I9
2169 I10
2170 I10
2171 I10
2172 G12
2173 G12
3100 A3
3101 A3
3102 A3
3103 G4
3104 G5
3105 G2
3106 G2
3107 F7
3108 H7
3112 B3
3113 B3
3114 B3
3115 B3
3116 B3
3117 C3
3118 C3
3119 A4
3120 A5
3121 B5
3122 B4
3123 D4
3124 D5
3125 D6
3126 E6
3127 D6
3128 A6
3129 A6
3130 A7
3131 A10
3132 A10
3134 A7
3135 A8
3136 B9
3137 A10
3138 C7
3139 C8
3140 D9
3141 D10
3142 D10
3144 C10
3145 D4
3150 F3
3151 F3
3152 F3
3153 G3
3154 G2
3155 G3
3156 G3
3157 G3
3158 H3
3160 H2
3161 H2
3162 F4
3163 F5
3164 E6
3165 F6
3166 F5
3167 I4
3168 I5
3169 I6
3170 I6
3171 I6
3172 G4
3173 F7
3174 F8
3175 G9
3176 F7
3177 F10
3178 H7
3179 H8
3180 I9
3181 H10
3182 F10
3183 C4
3184 I10
3185 I10
3186 H4
3187 F10
3188 I4
3190 D1
3192 F2
3193 C11
3194 I12
3195 A11
3196 D11
3197 E11
3198 I11
3199 A7
3200 C7
5100 A9
5102 E9
5105 B12
5151 E9
5152 I9
5155 G12
6101 C5
6102 C4
6103 C7
6104 B7
6105 C7
6106 A8
6107 A9
6108 B8
6109 C8
6110 C9
6151 H4
6152 H5
6153 F8
6154 G8
6155 F9
6156 G7
6157 G7
6158 H7
6159 H8
6160 H9
7100 C4
7101 A5
7102 A4
7103 C4
7104 D4
7105 C6
7106 C5
7107 D6
7108 B6
7109 C6
7110 A11
7111 A8
7112 A9
7113 B9
7114 C8
7115 C9
7116 D11
7117 C9
7150 F4
7151 F4
7152 I6
7153 I4
7154 I4
7155 H6
7156 H4
7157 G6
7158 F6
7159 H6
7160 F8
7161 G9
7162 F9
7163 H8
7164 H9
7165 H9
7167 I11
7168 F11
F100 C1
F101 C1
F102 C1
F103 D12
F104 D12
F105 D12
F106 D1
F107 D11
F108 A11
F109 I11
F110 F11