J2交流电压改为25V

将C16.C17.C21.电解改为50V.

VR2改为5K,将电压整至24V.

J1交流电压改为160V

将VR5,VR6改为200K, R3,R8改为470K

调整VR5,VR6将HV电压调至150V

LS-69

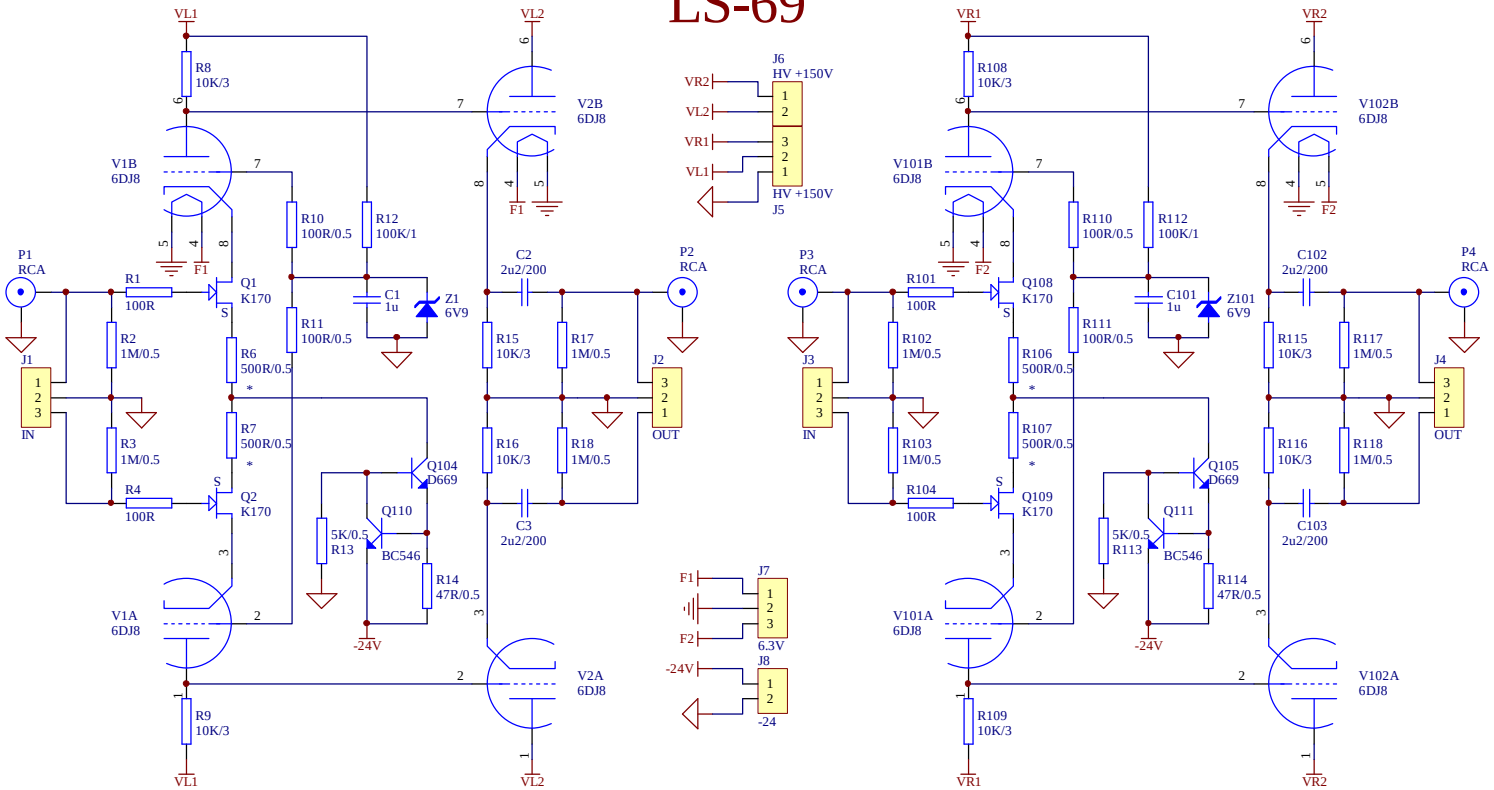

PDF 文件使用 "pdfFactory Pro" 试用版本创建 www.fineprint.cn