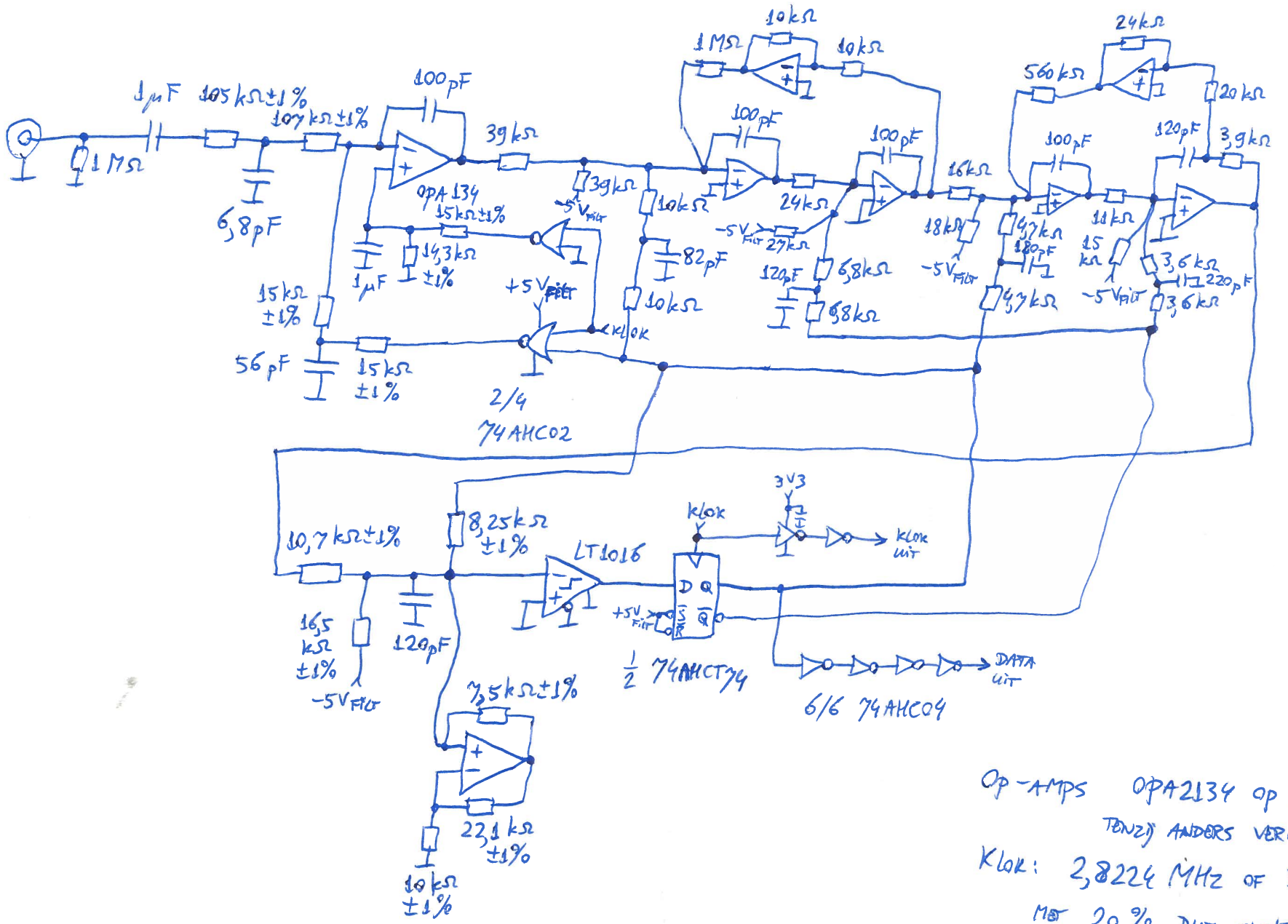

Op-AMPS OPA2134 op ±5 V,
TENZIJ ANDERS VERMELD

Klok: 2,8224 MHz OF 5,6448 MHz
MET 20 % DUTY CYCLE,
AFGEDEELD VAN EEN 28,224 MHz
KRISTALOSCILLATOR