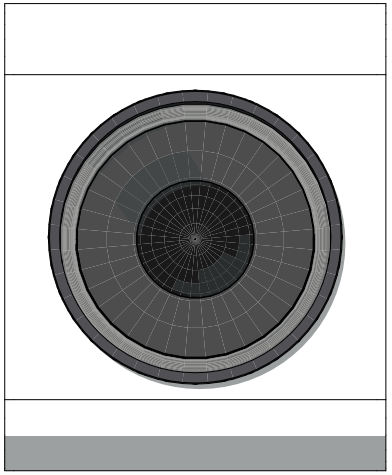

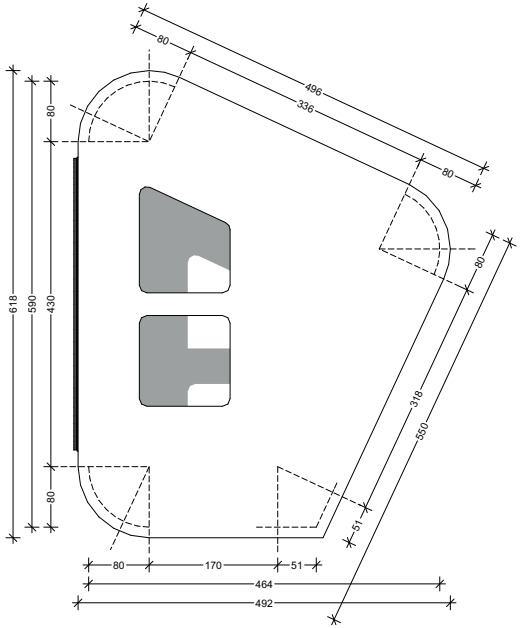

79,9 ltr. bruto volume, 1759 cm² * 45,6 cm
- 6 ltr. 15cx1000
- 1,2 ltr. frame, 2 * 1,2 cm * 506 cm²
- 5,4 ltr. handgrepen, 2 * 5,2 cm * 515 cm²
- 0,4 ltr. crossover/wiring

66,9 ltr. netto volume

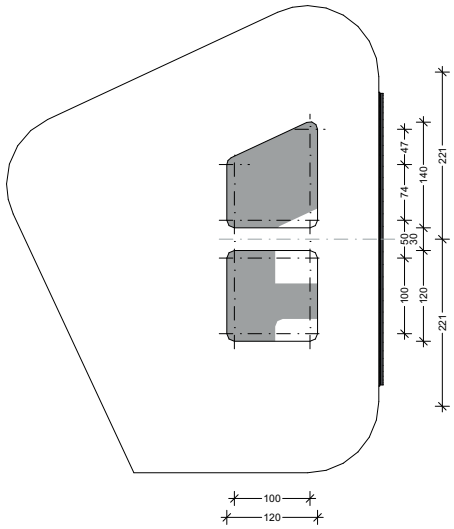

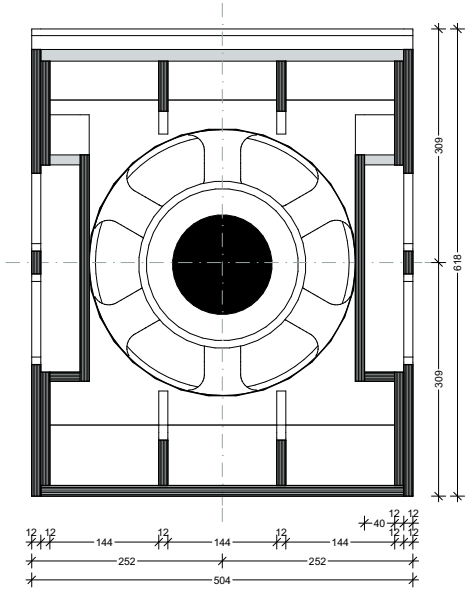

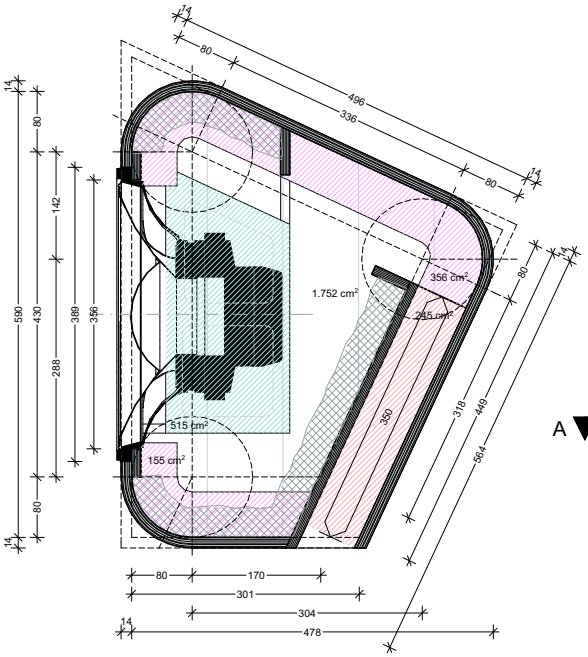

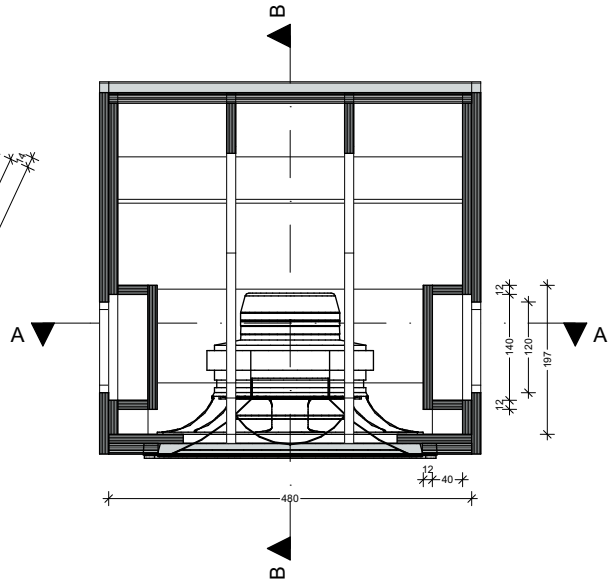

project	**drummonitor cabinet design**
	The Netherlands
projectnumber	**1501**
date	**24-7-2015**
design	**LW systems**
	The Netherlands